BeCool

Esta colección apuesta por un estilo en el que las líneas y formas de inspiración orgánica definen un espacio creado para proporcionar el máximo confort en cada uno de sus detalles. Funcionalismo e intuición al servicio del bienestar más elegante e inteligente.

Bañera acrílica rectangular con asas

Aislamiento acústico
Altura interior (mm): 420
Anchura interior (mm): 485
Apoyacabezas incluídos: 1
Asas incluídas: 2
Capacidad (l): 200
Capacidad (personas): 1
Desagüe: No incluido
Estructura de montaje: Con pies
Forma: Rectangular
Instalación pies: Pies incluidos
Longitud interior (mm): 1495
Material: Acrílico
Tipo de instalación: Con faldón frontal, Encastrada, Encastrada

Colores y acabados

Cómo obtener la referencia completa
Sustituya los ".." en la referencia por el código del acabado deseado de la lista siguiente.

00 Blanco

Medidas

Longitud: 1700 mm.
Anchura: 700 mm.
Altura: 420 mm.

Opcional

259833..0 Faldón en L para bañera acrílica
259931..0 Faldón frontal para bañera acrílica

Dibujos técnicos

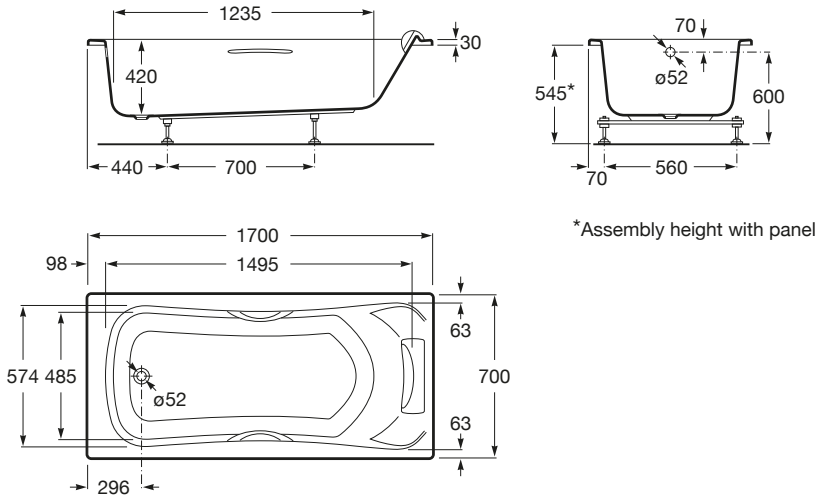

© Copyright 2021, Roca Sanitario, S.A. - All rights reserved